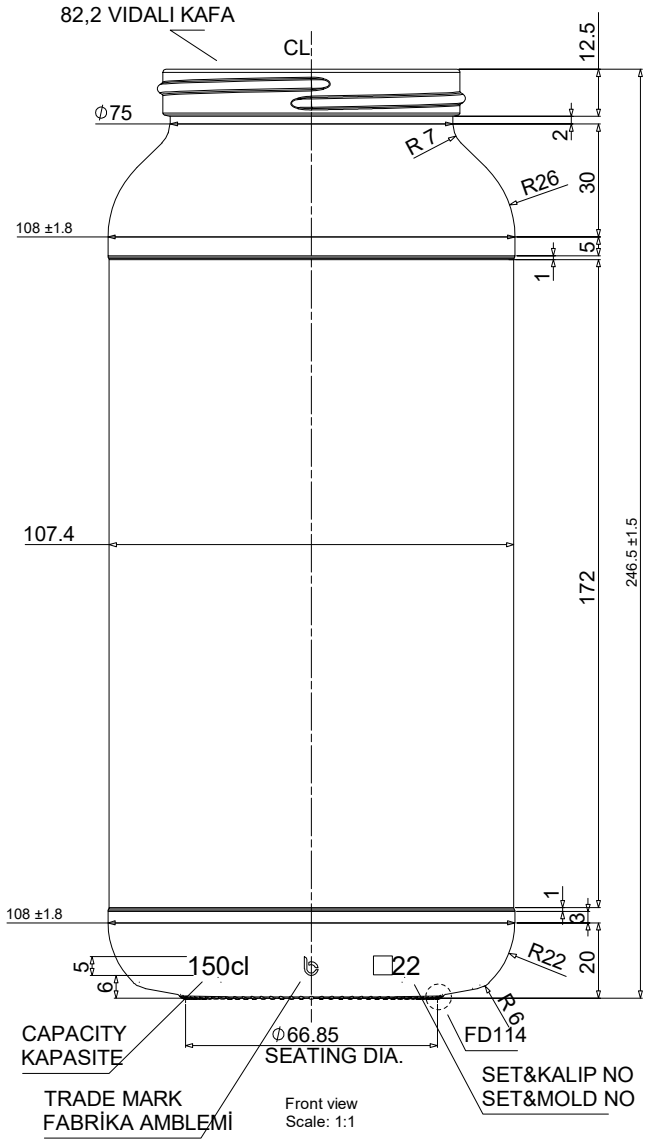

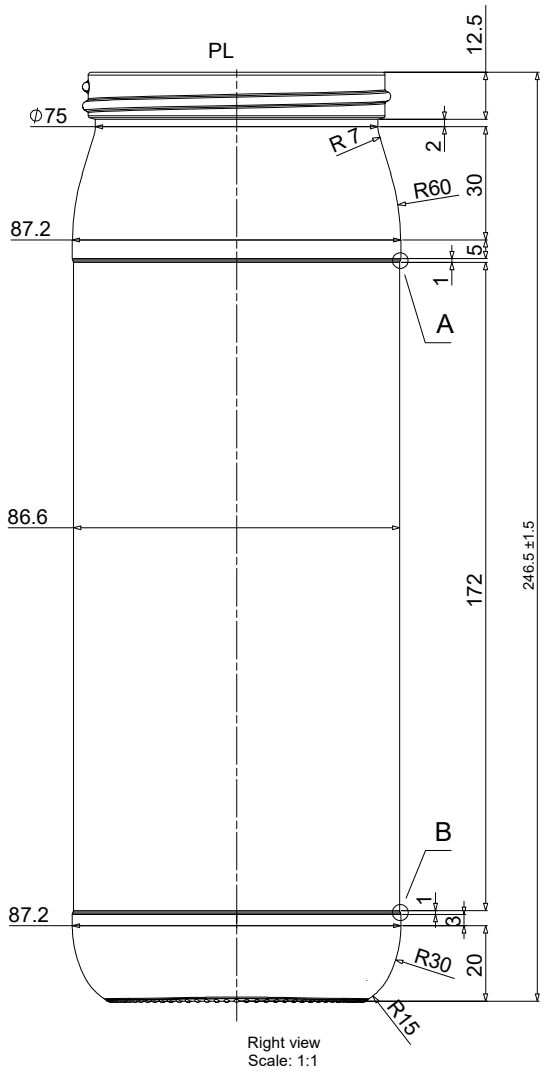

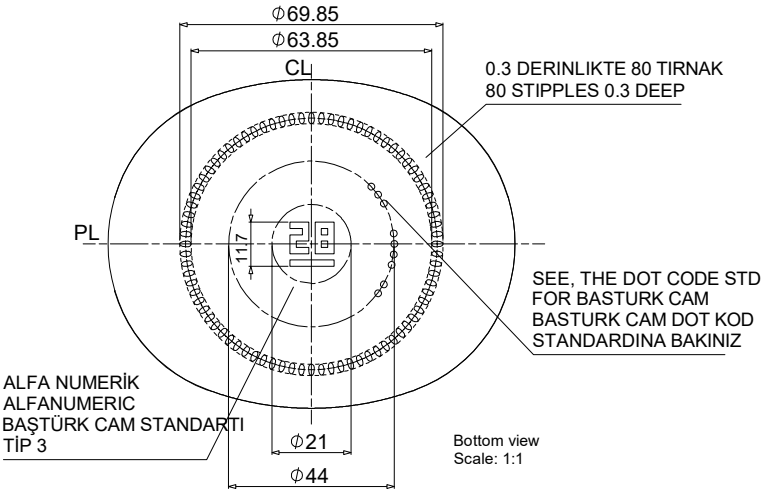

KALIP İŞLERİ ŞEFLİĞİ
TARAFINDAN YAPILMIŞTIR.
(18/05/2022)
BAŞTÜRK CAM
SANAYI VE TICARET A.Ş

REV	ACIKLAMA / REMARK	TARIH / DATE	CIZEN / MADE BY	KONTROL / CHECKED BY
R1	-	-	-	-

DEGISIKLIKLER / REVISIONS

CIZEN / DRAWN BY	-	KAFA STD / FINISH	82,2 VIDALI KAFA		
KONTROL / CHECKED BY	-	DOLUM HACMI / FILLING CAP (cc)	-	SILME HACMI / BRIMFULL CAP (cc)	1500 ±13,5
ONAYLAYAN / CONFIRMED BY	-	AGIRLIK / WEIGHT (gr)	~ -	C K (TEORIK) / W T (THEORET) (mm)	~ -
TARIH / DATE	18.05.2022	RENK / COLOR	FLINT	DENGE ACISI / E. ANGLE (°)	~ -
OLCEK / SCALE	-	1500 CC OVAL SURAHI			

BASTURK CAM
SANAYI VE TİCARET A.S

Bu tasarım BASTURK CAM SANAYI tarafından gerçekleştirilmiş olup butun hakları musteriye devredilinceye kadar sirketimize aittir.
This design has been realized by BASTURK GLASS INDUSTRY and all rights belong to our company until the customer is transferred.

REFERANS / REFERENCE	URUN NO / PRODUCT NO	GECICI KOD / TEMP CODE
-	R1L505P1R0	-